PUA

2014 COMUNE DI BENEVENTO

PIANO URBANISTICO ATTUATIVO
COMPARTO TU20C1
VIA M. ROTILI - VIA A. PAOLELLA

Elaborati progetto urbanistico:
Opere di urbanizzazione primaria e secondaria da realizzare - Planimetria area a verde e particolari costruttivi
Integrata con le prescrizioni dei pareri degli Enti preposti

QPU
4.5.3
scala varie

COMMITTENTE
VITTORIA S.r.l. - Benevento
L'Amministratore Unico
geom. Francesco LUCIANO

PROGETTISTA
arch. Vincenzo CARBONE

GEOLOGO
geol. Fioravante BOSCO

Legenda

1 - Essenze di Photinia h = 1,00/1,20 mt interasse 0,5 mt
2 - Essenze arboree h= 2,50/3,00 mt - fusto 12/14 cm
3 - Segnaletica orizzontale e verticale realizzata secondo il T.U. C.d.S.
4 - Parcheggio per disabili
5 - Percorso pedonale largh. 1,00 - 1,20 mt
6 - Accesso pedonale
7 - Ingresso carrabile privo di sistema di chiusura
8 - Cancello carrabile
9 - Impianto PP.II. e smaltimento acque meteoriche distinto e separato dal parcheggio

Planimetria area uso pubblico (verde attrezzato) scala 1:100

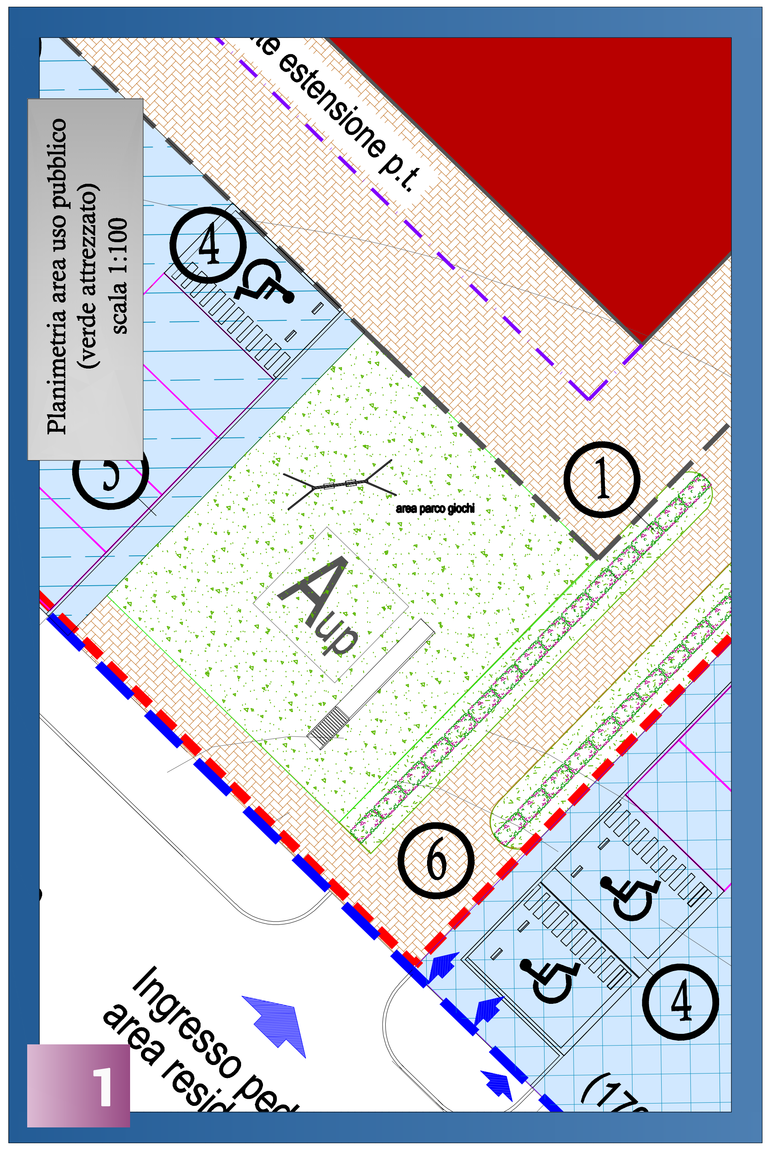

1

Planimetria area standard (verde attrezzato) scala 1:100

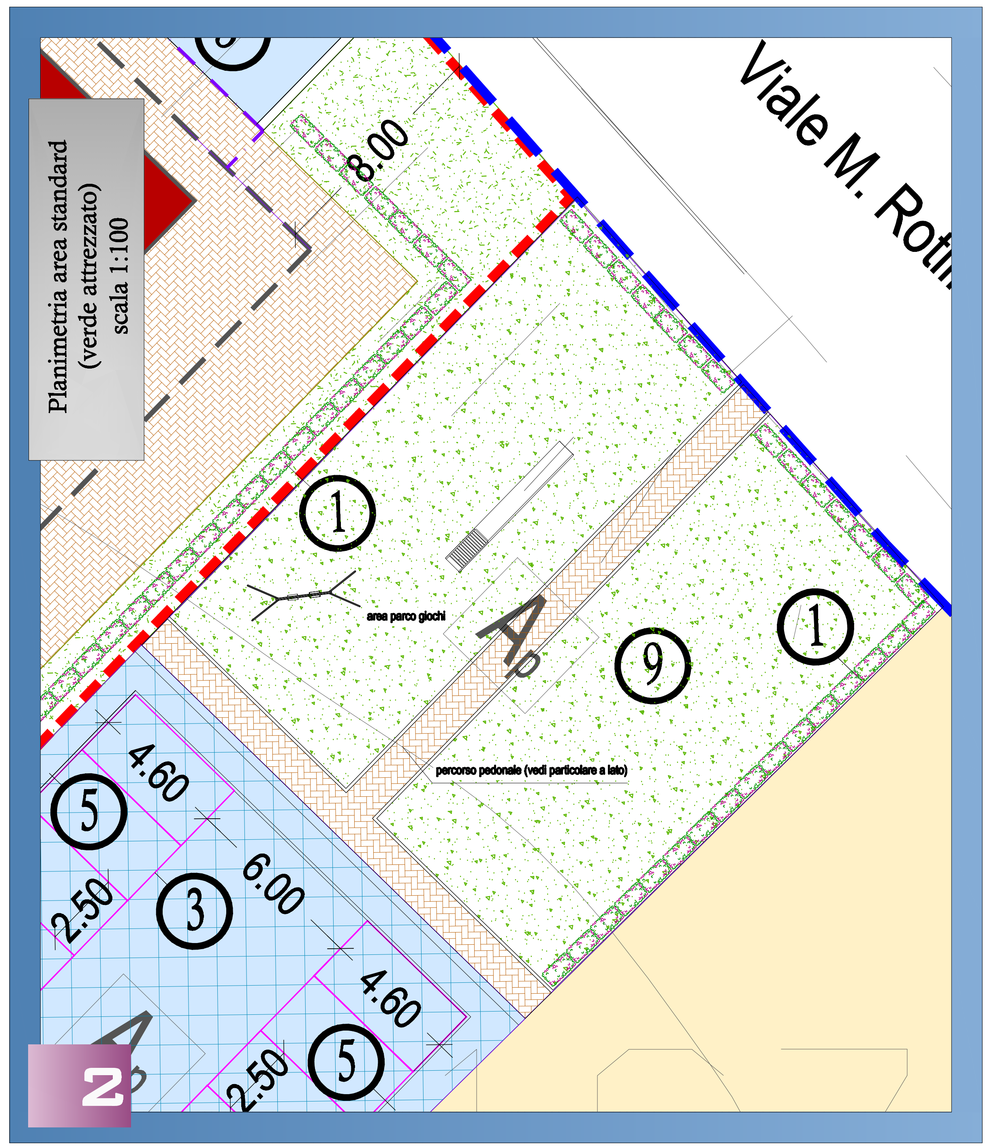

2

Percorso pedonale scala 1:25

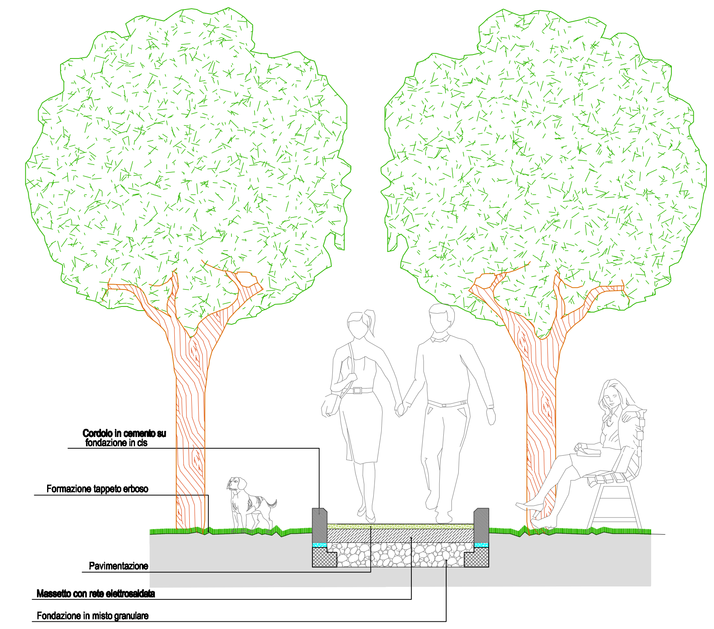

5

Area parco giochi scala 1:50

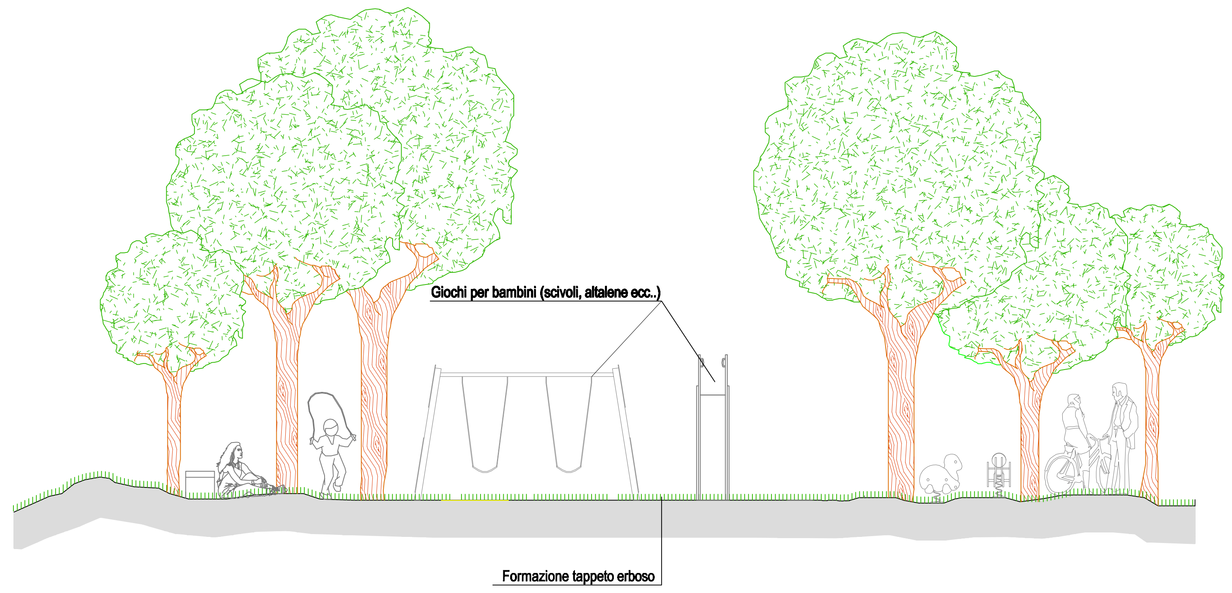

3

Sezione tipo stradale scala 1:25

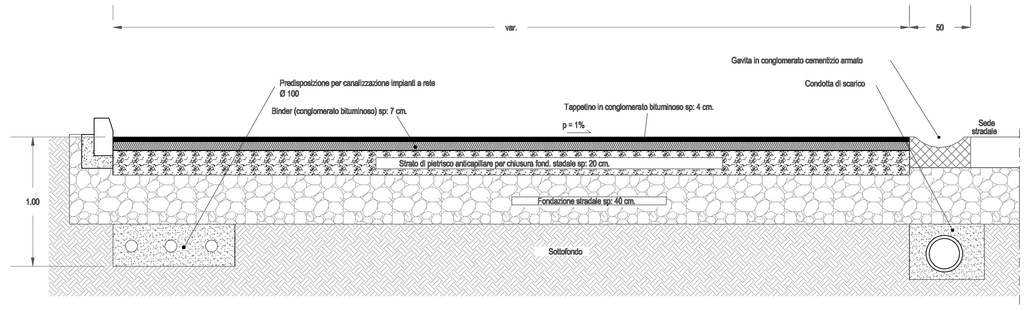

4

Particolari giochi per bambini - scala 1:25

ALTALENA DOPPIA

Dimensioni di ingombro

lunghezza ml 4
larghezza ml 2.30
altezza ml 2.50
area di rispetto ml 10 x 7

Realizzato con legno di pino nordico

-STRUTTURA PORTANTE :
Montanti e traversa in pali tondi di diametro 120 mm con superficie liscia antischeggia

-CATENE :
In acciaio zincate a caldo con maglia di mm 20 x 35.

-FONDAZIONI :
I pali devono essere immersi in getto di calcestruzzo ad una profondita' mm 500 in un piccolo plinto di sezione rettangolare, 500 x 500 x 300

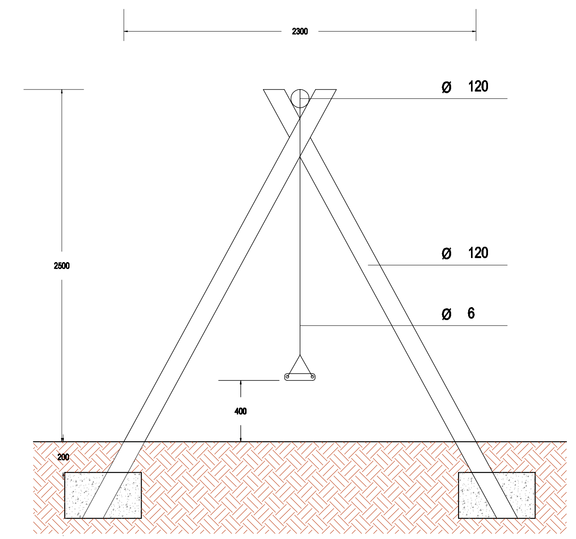

RTINO CON SCIVOLO IN VETRORESINA

Dimensioni di ingombro

lunghezza ml 5
larghezza ml 1,10.
altezza ml 2.80.
area di rispetto ml 9 x 4

Realizzato con legno di pino nordico

-STRUTTURA PORTANTE
Montanti di sezione quadra 90x90 mm

-SCALETTA D'ACCESSO
Pendenza 40 gradi
larghezza mm 600
gradini in tavole da 200x35 mm

-SCIVOLO
In vetroresina di
di 2500x2000x550 mm

-PIANEROTTOLO
Altezza ml 2; piano di calpestio realizzato con tavole fissate su listoni da 45x90
pannelli laterali anticaduta in compensato marino sp. 12 mm
dimensioni 2500x2000x980

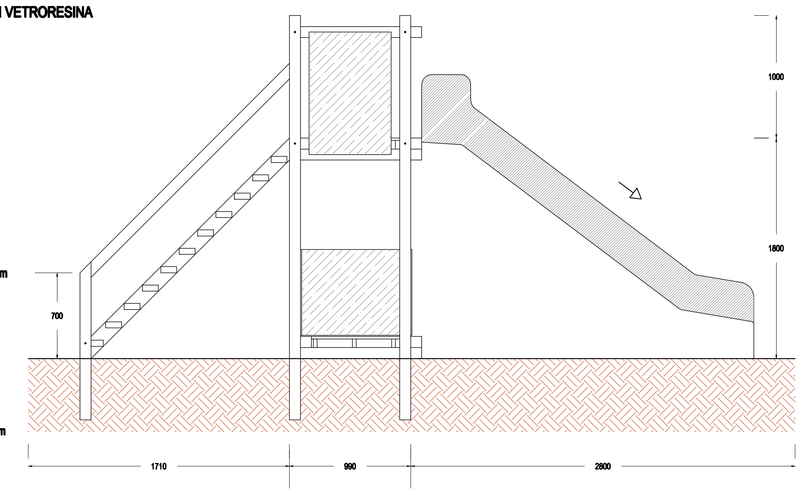

6